版本	A/0

REV.	REVISIONS REC.	DATE
A/0		

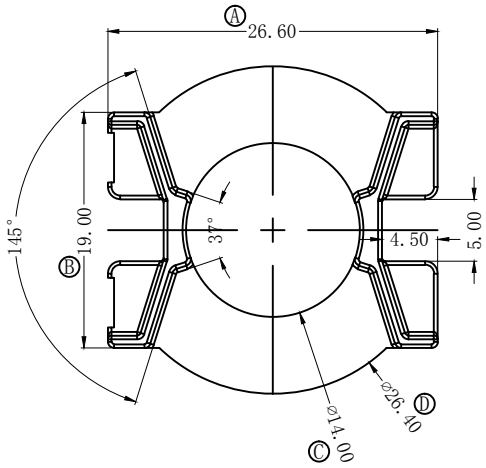

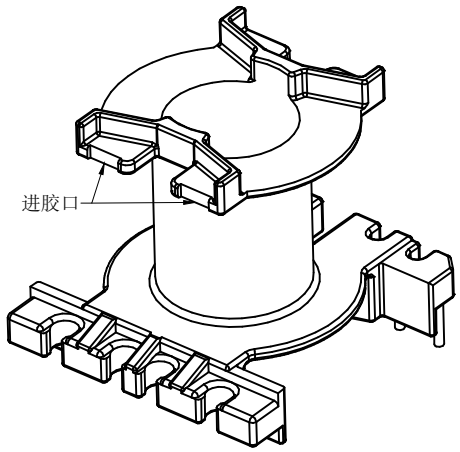

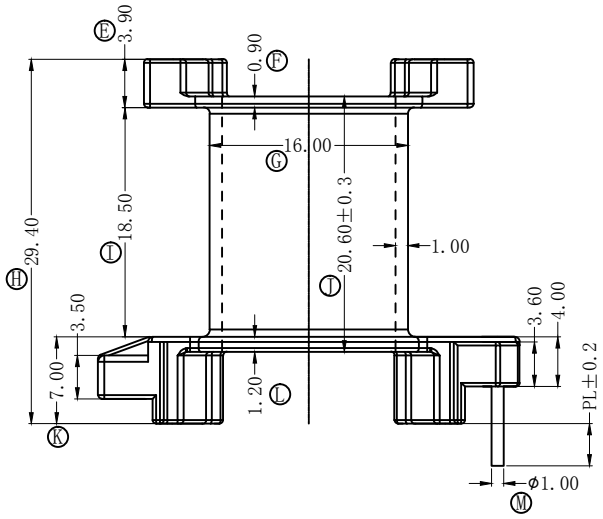

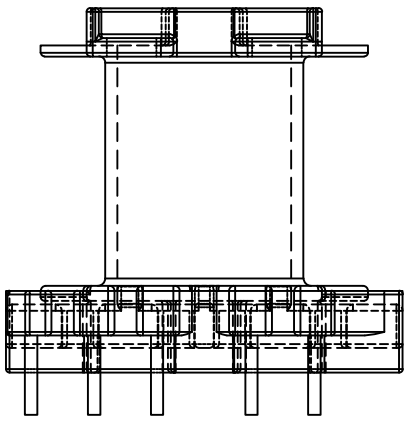

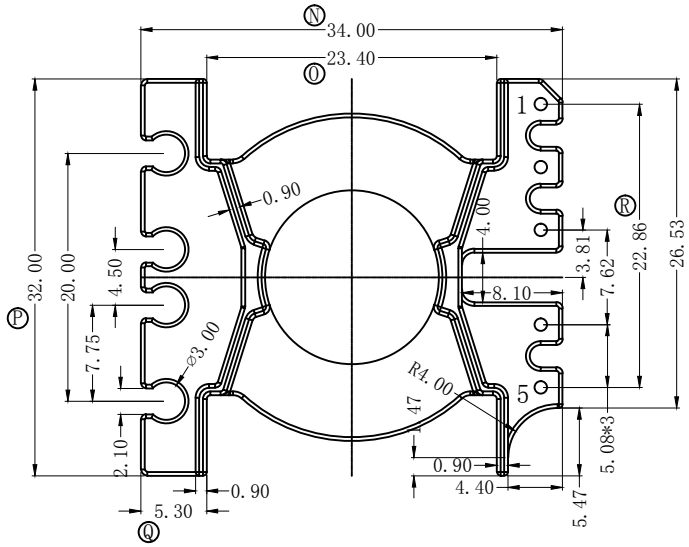

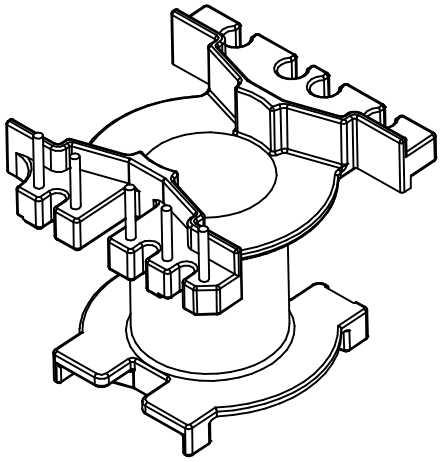

深圳市搏思康电子有限公司 SHENZHEN BOSCOM ELECTRONICS CO.,LTD		型号 MODER NAME	产品编号 DRAWING NO
		PQ-32(5P)	B-3249-1
ADDRESS	深圳市观澜街道石马径社区君新路石三工业区146号	MATERIAL	PM-9630
TELEPHONE	0755-28032969 28032970 28032971	SCALE	FIT
FAX	0755-28032965	DRWING	22/11/2019
		DESIGNED	庄永委
		APPROVED	

PIN MATERIAL: CP WIRE — 符合ROHS/HF要求; 符合UL94V-0标准

TOLERANCE

0<L≤4 ±0.10
4<L≤16 ±0.20
16<L≤63 ±0.30
壁厚: ±0.10
PIN径: ±0.05